Keret
GEMINI

EXCLUSIVE 10 rendszer

SEVROLAND
www.butor-vasalat.hu

SEVROLL®

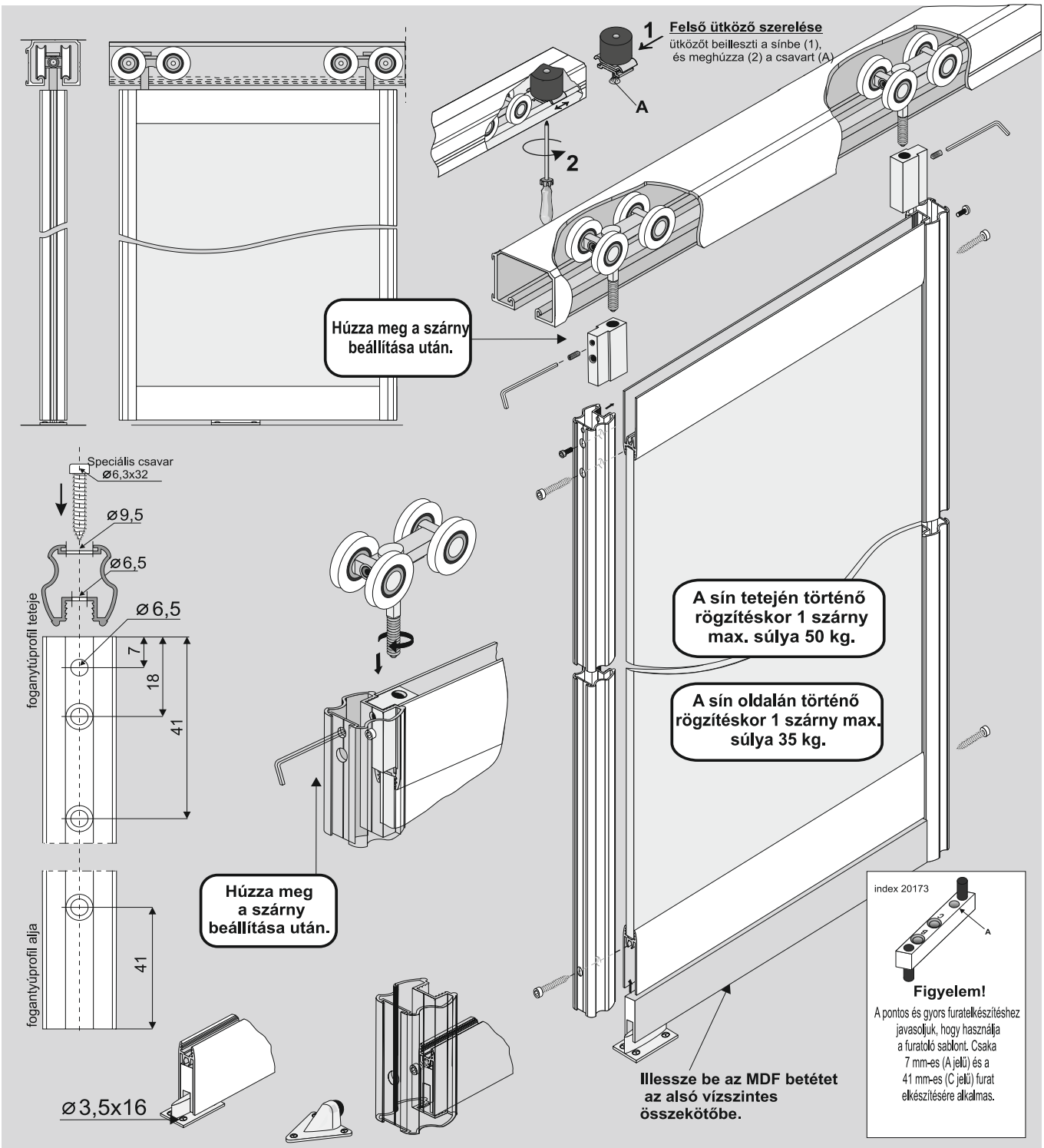

Elem jegyzék

Keret "Gemini Decor"

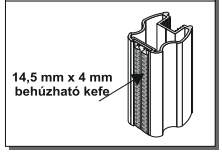

Hossz
2,7 m.

Felső sín "Exclusive"

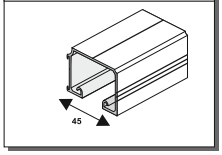

Hossz
1,2 m, 1,8 m, 3 m, 3,6 m.

Alsó vízszintes összekötő (A) MDF betét (B)

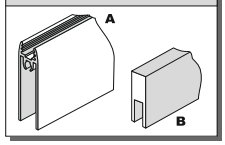

Hossz A
1,7 m, 2,35 m, 3 m, 6 m.
Hossz B
2,7 m.

Alsó ütköző

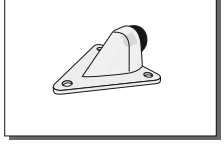

Felső ütköző

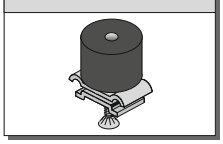

ZPE 10 tolóajtó görgő szett

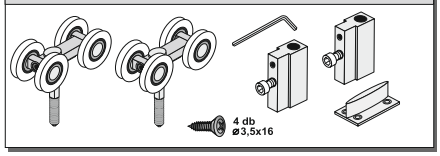

Vásárláskor ne felejtse el, hogy az ajtó összeszereléséhez szükség van a speciális csavarra (4db/1 szárny), továbbá tükrös ajtó esetében az üvegbefogó profilra

Keret
GEMINI

EXCLUSIVE 10 rendszer

SEVROLAND
www.butor-vasalat.hu

SEVROLL

1. A sín az ajtónyílásban (felső rögzítéssel)

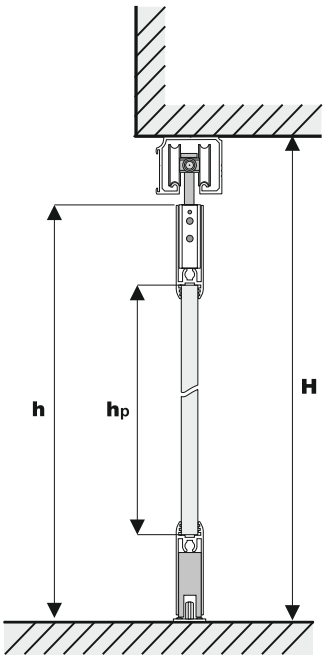

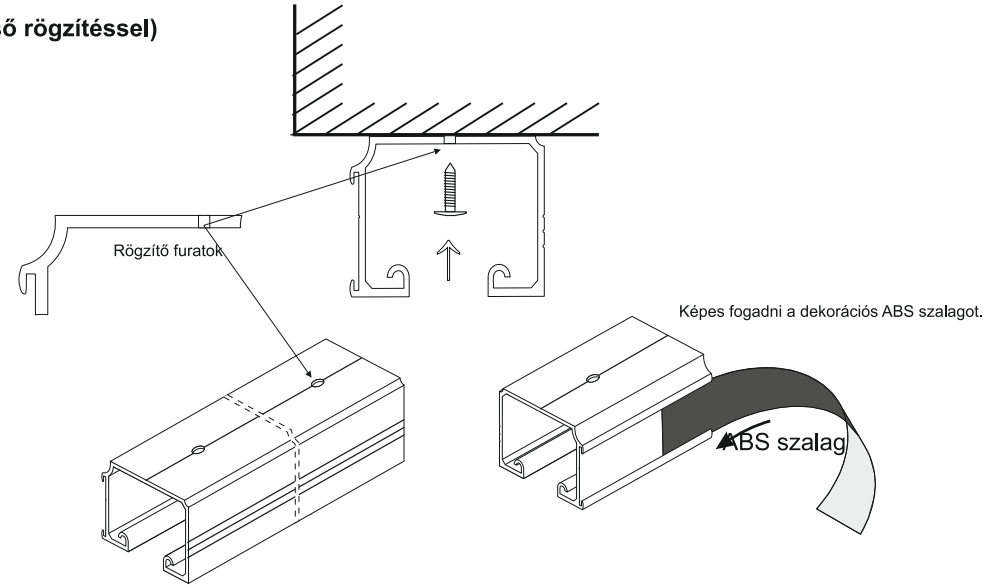

Fogantyúprofil hossza = ajtószárny magassága

dz - meghatározott szárnyszélesség

ajtószárny magassága	- h	h = H - 46 mm
bútorlap magassága	- hp	hp = h - 94 mm
bútorlap szélessége	- dp	dp = dz - 46 mm
vízszintes keret hossza	- P	P. = dz - 62 mm
tükör magassága	- hl	hl = hp - 4 mm
tükör szélessége	- dl	dl = dp - 4 mm

2. A sín az ajtónyílás előtt (oldalsó rögzítéssel)

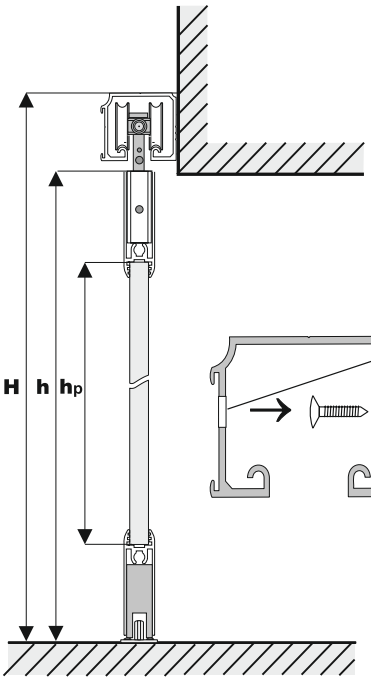

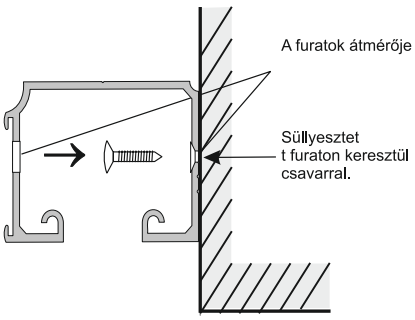

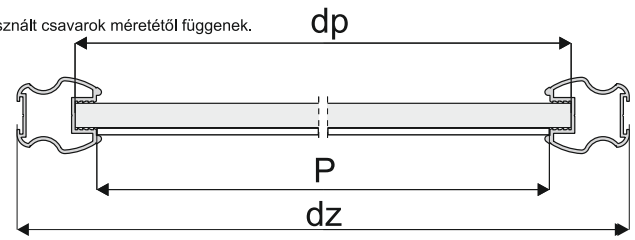

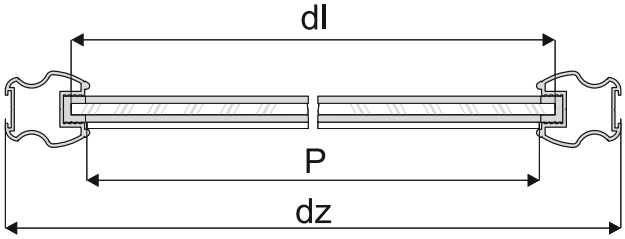

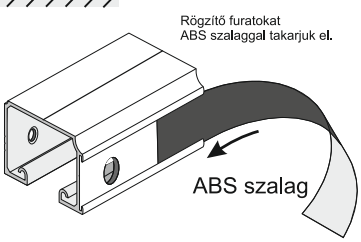

Abban az esetben ha nem lehet a görgőket a sínbe utólagosan elhelyezni felszerelés után, úgy előtte kell ezt megtenni.

Figyelem!

Abban az esetben ha nem lehet a görgőket a sínbe utólagosan elhelyezni felszerelés után, úgy előtte kell ezt megtenni.