2

+15° III – szögbenálló kivetőpánt – teljesen ráütődő

Webkód – adja meg a termékterve-zőben vagy kattintson rá: DQDVHA

- **CLIP top BLUMOTION** integrált **BLUMOTION** (kikapcsolható)
- **CLIP top** zárószerkezettel (rugó) vagy anélkül
- +15°-os kivetőpánt III
- 95°-os nyitásszög
- 3-dimenzióban állítható előlap
- komfortos mélységállítás csigamenetes megoldással
- az ajtó korpuszra való fel- ill. leszerelése szerszám nélkül végezhető
- **INSERTA** változatnál a pántedény az ajtóra is szerszám nélkül szerelhető

Oldalmutatók

WA	Szöge 10°	15°	20°
	Nº 17	Nº 18	Nº 19
	136	134	135
	Nº 47	Nº 48	Nº 49
	136	134	135
	Nº 2	Nº 3	Nº 4
	136	137	135
	Nº 37	Nº 38	Nº 39
	137	137	137
		Nº 55	Nº 56
		134	135

Áttekintés – szögbenálló megoldások 122
WA Szögbenálló megoldások

Rendelési információk

Edény – INSERTA

Kivetőpánt	Rugó	Szín	Cikkszám
CLIP top BLUMOTION	●	NI	79B9494

Edény – Csavarozás

Kivetőpánt	Rugó	Szín	Cikkszám
CLIP top BLUMOTION	●	NI | ONS	79B9454
CLIP top	○	NI	78A9454.T

Tartozékok

Pántkar takarósapka

Felirat | jelölés	Felirat	Szín	Cikkszám
Felirat nélkül	–	NI | ONS	70.1553
Mélynyomott	Blum	NI	70.1553.BP

Pántedény takarósapka

Kivetőpánt	Szín	Cikkszám
CLIP top BLUMOTION	NI | ONS	70T3504
CLIP top	NI	70T1504

TIP-ON ajtókhoz

Kivitelezés	TIP-ON rugó	Rugó	Cikkszám
Standard változat	■	○	956.1004
Hosszított változat	■	○	956A1004
	■	●	956A1006
	■■	●	956A1006F

Facsavar

Hossza (mm)	Átmérő (mm)	Cikkszám
15.0	Ø 3.5	609.1500
17.0		609.1700

TIP-ON rugó

■	Standard rugó
■■	Erős rugó

Rugó

●	Kivetőpánt rugóval
○	Kivetőpánt rugó nélkül

Szín

NI	Nikkelezett
ONS	Onyxfekete

Figyelmeztetés

A **CLIP top BLUMOTION**- és **CLIP top** vasalatokat nem lehet egy előlapon egymással kombinálni.

Oldalmutatók

Áttekintés	73	**TIP-ON** ajtókhoz	190	**Felszerelés, leszerelés és beállítás**	
Szerelőtalpak	150	Blum-Services	602		
Tartozékok – pántkar takarósapka	157	További technikai információk	708		
Tartozékok	159				

Short-URL
www.blum.com/a210

Tervezés

Figyelmeztetés

A méretek gyári beállításnál érvényesek. Ettől eltérő esetekben a ráütések megváltoznak. Ütköztetési próbát javasolunk. A szerelőtalpak rögzítési pozíciói részben eltérnek a megszokott rögzítési pozícióktól.

Nº 17
10°

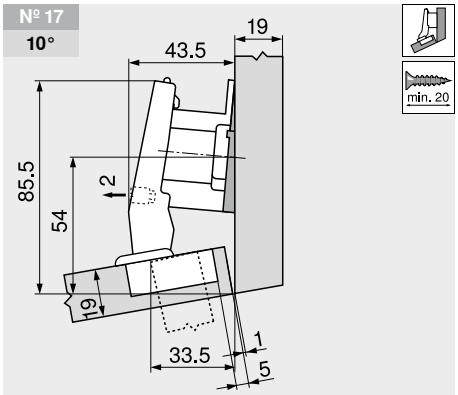

Megnevezés	Magasítás (mm)	Ékszög	Cikkszám
Szerelőtalp	18	–	175H7190.22
Szögbenálló ékek	6	–5°	171A5500

Nº 47
10°

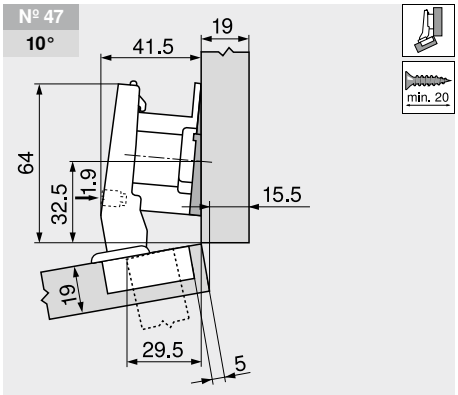

Megnevezés	Magasítás (mm)	Ékszög	Cikkszám
Szerelőtalp	18	–	175H7190.22
Szögbenálló ékek	6	–5°	171A5500

Nº 2
10°

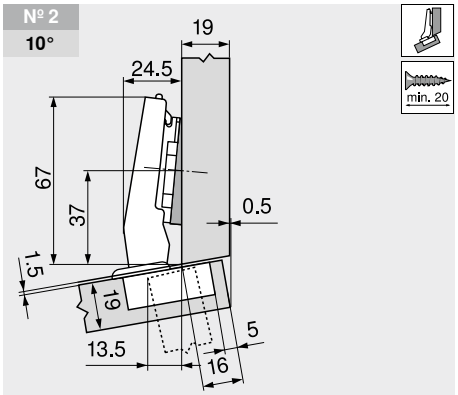

Megnevezés	Magasítás (mm)	Ékszög	Cikkszám
Szerelőtalp	0	–	173H7100
Szögbenálló ékek	6	–5°	171A5500