+45° I – szögbenálló kivetőpánt – félig ráütődő

- **visszaálló ajtóval szerelt sarokszekrényhez**
- **CLIP top BLUMOTION** integrált **BLUMOTION** (kikapcsolható)
- **CLIP top** zárószerkezettel (rugó) vagy anélkül
- +45°-os kivetőpánt I
- 95°-os nyitásszög
- 3-dimenzióban állítható előlap
- komfortos mélységállítás csigamenetes megoldással
- az ajtó korpuszra való fel- ill. leszerelése szerszám nélkül végezhető
- **INSERTA** változatnál a pántedény az ajtóra is szerszám nélkül szerelhető

Webkód – adja meg a termékterve-zőben vagy kattintson rá: **DQDR9A**

Oldalmutatók

WA	Szöge 40°	45°	50°
	Nº 23	Nº 24	Nº 25
	125	127	125
	Nº 108	Nº 53	Nº 54
	128	125	125
	Nº 8	Nº 9	Nº 10
	128	127	127
	Nº 43	Nº 44	Nº 45
	128	129	129
	Nº 109	Nº 60	Nº 61
	129	125	125

Áttekintés – szögbenálló megoldások 122

WA Szögbenálló megoldások

Rendelési információk

Edény – INSERTA

Kivetőpánt	Rugó	Szín	Cikkszám
CLIP top BLUMOTION	●	NI	79B9698

Edény – Csavarozás

Kivetőpánt	Rugó	Szín	Cikkszám
CLIP top BLUMOTION	●	NI | ONS	79B9658
CLIP top	○	NI	78A9658.T

Tartozékok

Pántkar takarósapka

Felirat | jelölés	Felirat	Szín	Cikkszám
Felirat nélkül	–	NI | ONS	70.1553
Mélynyomott	Blum	NI	70.1553.BP

Pántedény takarósapka

Kivetőpánt	Szín	Cikkszám
CLIP top BLUMOTION	NI | ONS	70T3504
CLIP top	NI	70T1504

TIP-ON ajtókhoz

Kivitelezés	TIP-ON rugó	Rugó	Cikkszám
Standard változat	■	○	956.1004
Hosszított változat	■	○	956A1004
	■	●	956A1006
	■■	●	956A1006F

Facsavar

Hossza (mm)	Átmérő (mm)	Cikkszám
15.0	Ø 3.5	609.1500
17.0		609.1700

TIP-ON rugó

■	Standard rugó
■■	Erős rugó

Rugó

●	Kivetőpánt rugóval
○	Kivetőpánt rugó nélkül

Szín

NI	Nikkelezett
ONS	Onyxfekete

Figyelmeztetés

A **CLIP top BLUMOTION**- és **CLIP top** vasalatokat nem lehet egy előlapon egymással kombinálni.

Oldalmutatók

Áttekintés	73
Szerelőtalpak	150
Tartozékok – pántkar takarósapka	157
Tartozékok	159
TIP-ON ajtókhoz	190
Blum-Services	602
További technikai információk	708

Felszerelés, leszerelés és beállítás

Short-URL
www.blum.com/a210

Tervezés

Figyelmeztetés

A méretek gyári beállításnál érvényesek. Ettől eltérő esetekben a ráütések megváltoznak. Ütköztetési próbát javasolunk. A szerelőtalpak rögzítési pozíciói részben eltérnek a megszokott rögzítési pozícióktól.

Sarokszekrény

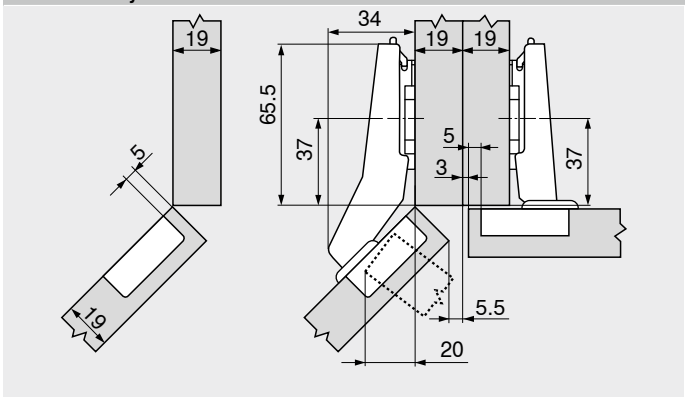

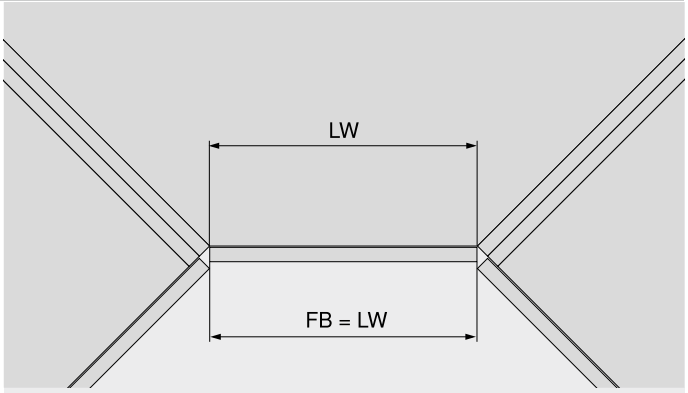

FB	Előlapszélesség
LW	Belső korpuszszélesség